添付資料９　富山市体育館杭支持力試験及び杭打ち調査内訳表1958年４月

富山市体育館杭支持力試験.

計算書.

昭和33年4月20日.

9枚

試験場所：　宮山市牛島体育館建設敷地内
別紙図面に依る.

試験日：　昭和33年4月19日 17時. NO1 杭打開始.

試験杭：　イワキ既製鉄筋コンクリート杭　径30cm 長 12m. NO1 NO2

杭打方法：　側置式櫓.（鉄製 64尺）

計　算　書.

公式 J.E.S. 3001号. に依る

$$R = \frac{0.18 \cdot W \cdot (H - H_0)}{S} \cdot \frac{W}{W+P} \qquad \text{（長期荷重に対する公式）}$$

R = 杭の許容支持力 …… t
W = 錘の重量. …… 1.8 t
H = 錘の落下高 …… cm
H_0 = 杭の貫入量が零となる最大落下高推定値 …… cm
S = 落下高Hにおける杭の貫入量 …… cm
P = 杭の重量. 1.4 t

試験杭NO1

試験杭深さ 6.500 m のとき（現地盤面は G.L -1.270 m である）

$$\frac{W}{W+P} = \frac{1.8}{1.8+1.4} = \frac{1.8}{3.4} = 0.5625$$

$$R = \frac{0.18 \cdot W \cdot (H - H_0)}{S} \cdot 0.5625$$

$$= \frac{0.18 \cdot 1.8 (200 - 20)}{2.5} \cdot 0.5625$$

$$= 13\,t \qquad \therefore \text{長期 } 13\,t$$

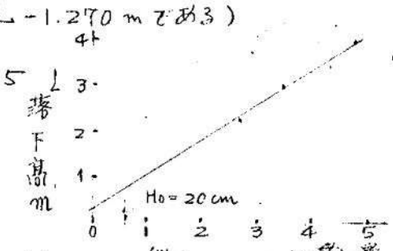

試験杭深さ 7.000 m のとき（現地盤面は G.L -1.270 m である）

$$\frac{W}{W+P} = 0.5625$$

$$R = \frac{0.18 \cdot 1.8 (100 - 50)}{0.35} \cdot 0.5625$$

$$= 25.92\,t$$

$\therefore$ 長期 25.92t

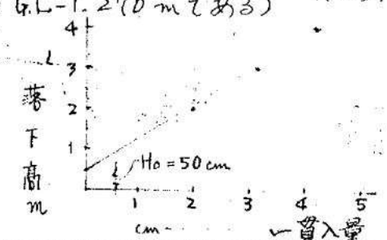

10枚目

試験杭 N01 測定記録

現地盤面（試験杭位置） G.L - 1.270 cm

打込深さ	落下高	貫入
3.000	1.000	28.7mm
	1.000	〃
	1.000	〃
4.000	2.000	30.0
	2.000	30.0
	2.000	30.0
5.000	2.000	29.0
	〃	29.0
	〃	29.0
	落下高2.000にて3T重落錘	
	1 にて1.000貫入有.	
6.000	2.000	21.0
	2.000	21.0
	2.000	21.0
	1.000	14.0
6.500	2.300	27.0
	3.000	35.0
	4.000	48.0
	2.000	25.0
7.000	2.000	25.0
	〃	22.0
	〃	20.0
	3.000	31.0
	4.000	42.0
	2.000	18.0
	3.000	30.3
	〃	30.3
	〃	30.3
	1.000	3.5
	〃	3.5
	〃	〃
	〃	〃
	〃	〃
	〃	〃
	〃	〃
	〃	〃
	〃	〃
	〃	〃

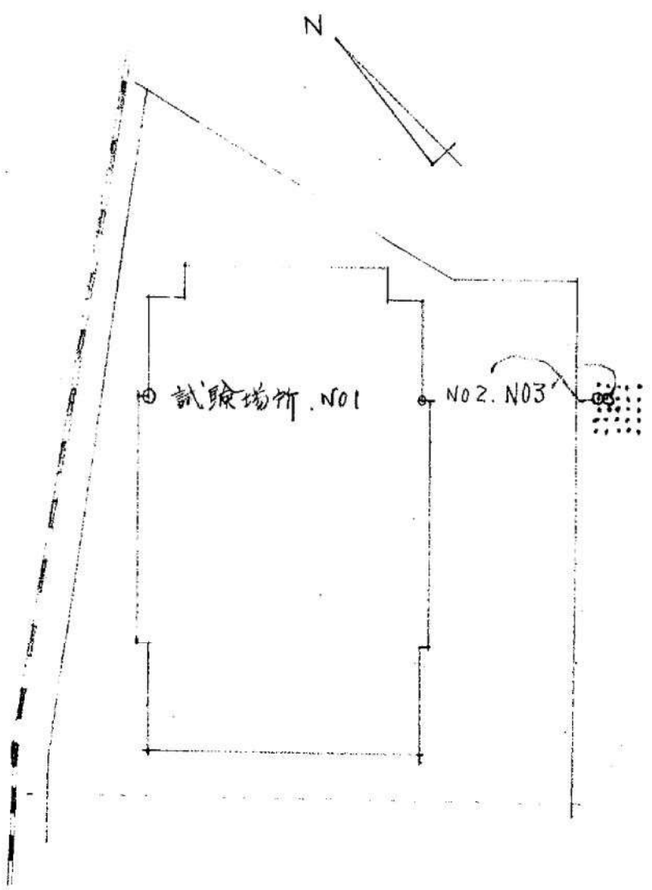

試験杭 NO 2 測定記録

現地盤面は G.L -.925 である

打込深さ	落下高	貫入
3.000	1.000	33 mm/cm
	〃	33 〃
4.000	1.000	12 〃
	〃	12 〃
	〃	11 〃
	〃	11 〃
5.000	1.000	23 〃
	〃	23 〃
7.000	1.000	15 〃
	1.800	26 〃
	3.000	47 〃
	1.000	12 〃
7.300	1.000	14.5 〃
	2.000	15.5 〃
	2.600	20. 〃
	1.000	4.4 〃
	〃	3.8 〃
7.600	1.000	5 〃
	1.500	6 〃
	1.800	11. 〃
	1.000	3 〃
	1.500	7 〃
	2.200	11 〃
	1.000	3 〃

公式 J.E.S 3001 より

$$R = \frac{0.1 B}{S} \cdot \frac{W(H - H_0)}{W + P} \cdot \frac{W}{W + P}$$

深さ 7.300 現地盤面は GL-925

$$= \frac{W}{W+P} = 0.5625$$

$$= \frac{0.324(100-50)}{4.4} \cdot 0.5625 = 20.2\,t$$

$\therefore$ 20.8 t

深さ 7.600

$$= \frac{0.324(100-50)}{3} \cdot 0.5625 = 30.42\,t$$

$\therefore$ 30.42 t

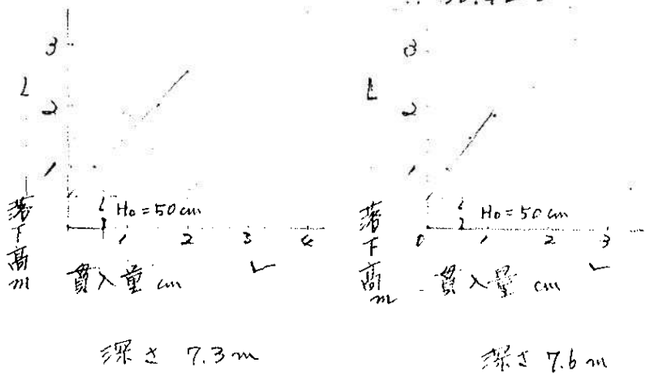

長期 30.42 t

10-枚

試験杭 NO1.NO2.3 土質調査
柱状図

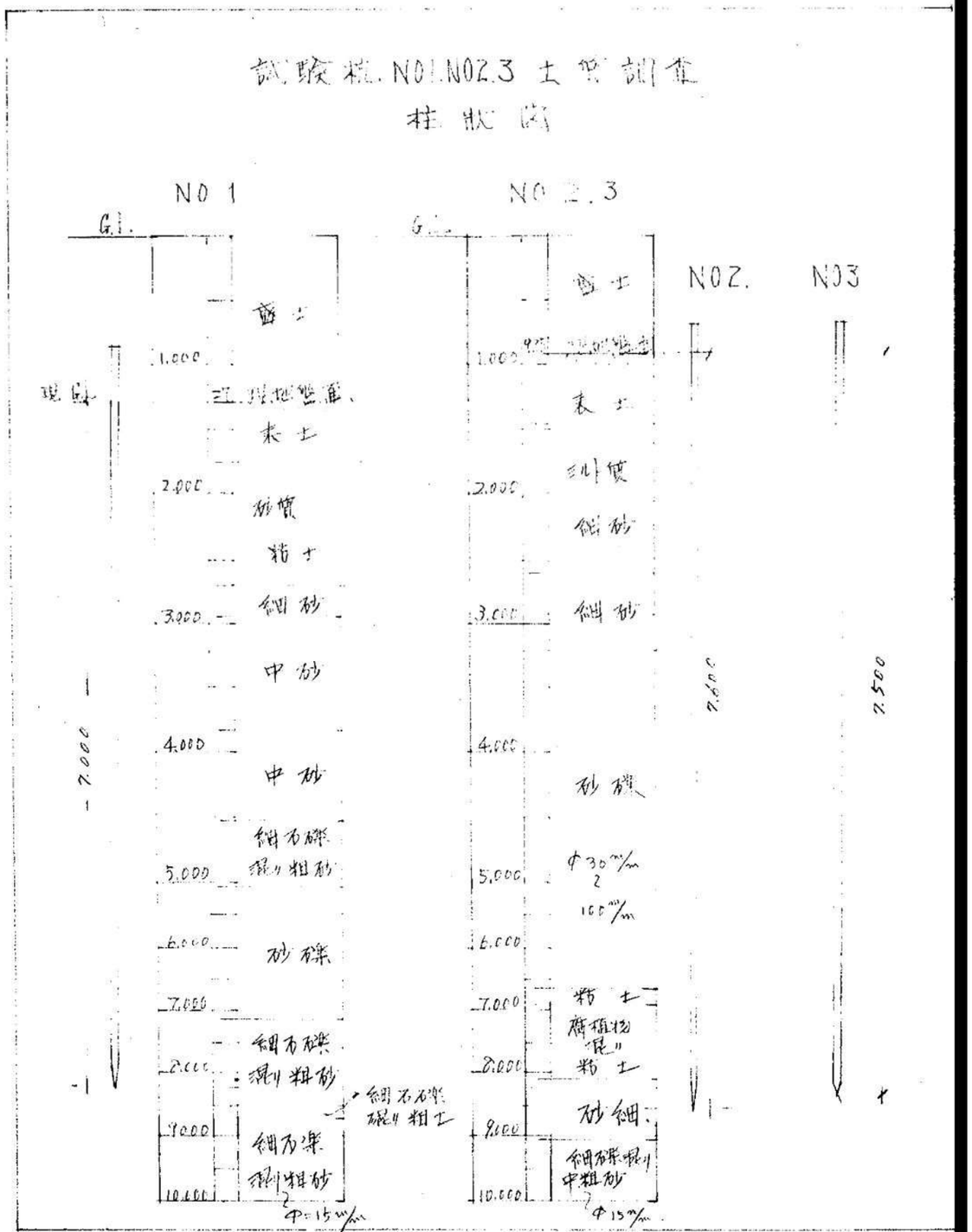

試験杭 NO3

試験日： 33. 5. 2.

試験杭： イワキ製鉄筋コンクリート杭 径 30cm 長 8m

杭打方法： ディゼルハンマー（木製 40尺）

公式 J.E.S. 3901 号に依る

$$R = \frac{0.1 \cdot 8 W(H - H')}{S - S'} \cdot \frac{W}{W + P}$$

R = 杭の許容支持力 …… t
W = 鎚の重量 …… 1t
H = 鎚の落下高 …… cm
S = 杭の最終貫入量 …… cm
P = 杭の重量 …… .93t
H' = 杭の最終貫入量 S まで打った後、杭の貫入量 S' かくへく小さくなる様に鎚撃した場合における鎚の落下高 …… cm
S' = 杭の最終貫入量 S まで打った後 H' の落下高で、杭を打ちこんだ場合におけるくいの貫入量 …… cm

NO3 現地盤面は -92cm である

試験杭NO3 深さ 7.5m

$$\frac{W}{W+P} = \frac{1}{1+0.93} = 0.5182$$

$$R = \frac{0.1 \cdot 8 \cdot 1\ (2.300 - 1.000)}{0.6 - 0.2} \cdot 0.5182$$

$$= 30.42\,t$$

長期 30.42t

注. H = 2,300mm S = 6mm
H = 1,000mm S = 2mm

富山市体育館杭支持力試験計算書

33. 5月

試験場所：富山市牛島体育館建設敷地内　別紙図面に依る。
試験杭：鋼管（中堀）コンクリート充填ハイル　φ---　長さ 12m. 9m. 8m
試験方法：NO1. NO2. 鉄製 64tK 例置式槽
　　NO3　　＝水子槽（下敷）
・杭支持力R算定は全て以 S.H.K 曲線より求む

計算書

公式 J.E.S. 3001号。

$$R = \frac{W \cdot H}{5D + 0.1}$$

R＝杭の許容支持力　　.t
W＝錘の重量　---　.t　鉄製槽 1.8t.＝水槽 1t
H＝錘の落下高　　.m
D＝杭の最終貫入量　---　.m

鉄製槽の場合（例置式）

W. H ＝ 1.8t × 100cm ＝ 180　---　H＝1.0m
＝ 1.8 × 150 ＝ 270　---　H＝1.5m
＝ 1.8 × 200 ＝ 360　---　H＝2.0m
＝ 1.8 × 250 ＝ 450　---　H＝2.5m
＝ 1.8 × 300 ＝ 540　---　H＝3.0m
＝ 1.8 × 350 ＝ 630　---　H＝3.5m
＝ 1.8 × 400 ＝ 720　---　H＝4.0m
＝ 1.8 × 450 ＝ 810　---　H＝4.5m

5D＋0.1 ＝ 5 × 0.001 ＋ 0.1 ＝ 0.105　---　D＝ 1mm
＝ 5 × 0.002 ＋ 0.1 ＝ 0.110　---　D＝ 2mm
＝ 5 × 0.003 ＋ 0.1 ＝ 0.115　---　D＝ 3mm
＝ 5 × 0.004 ＋ 0.1 ＝ 0.120　---　D＝ 4mm
＝ 5 × 0.005 ＋ 0.1 ＝ 0.125　---　D＝ 5mm
＝ 5 × 0.006 ＋ 0.1 ＝ 0.130　---　D＝ 6mm
＝ 5 × 0.007 ＋ 0.1 ＝ 0.135　---　D＝ 7mm
＝ 5 × 0.008 ＋ 0.1 ＝ 0.140　---　D＝ 8mm
＝ 5 × 0.009 ＋ 0.1 ＝ 0.145　---　D＝ 9mm
＝ 5 × 0.010 ＋ 0.1 ＝ 0.150　---　D＝ 10mm

二本手摺の場合

W・H = 1[t] × 100[m] = 100 ・・・・・・ H = 1 m
= 1 × 150 = 150 ・・・・・・・ H = 1.5 m
= 1 × 200 = 200 ・・・・・・・ H = 2 m
= 1 × 250 = 250 ・・・・・・ H = 2.5 m
= 1 × 300 = 300 ・・・・・・・ H = 3 m
= 1 × 350 = 350 ・・・・・・・ H = 3.5 m
= 1 × 400 = 400 ・・・・・・・・ H = 4 m
= 1 × 450 = 450 ・・・・・・・・ H = 4.5 m

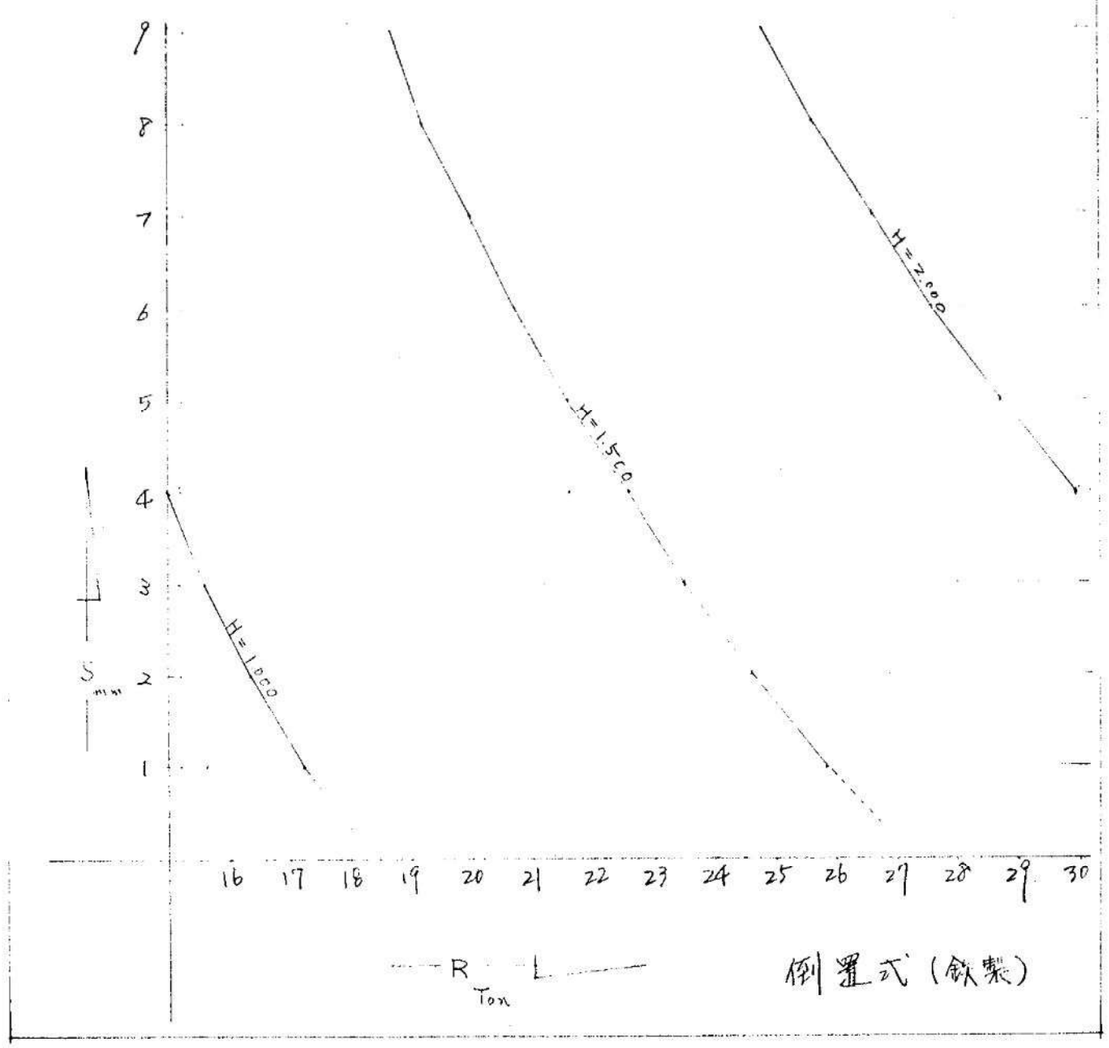

例題式（鉄製）

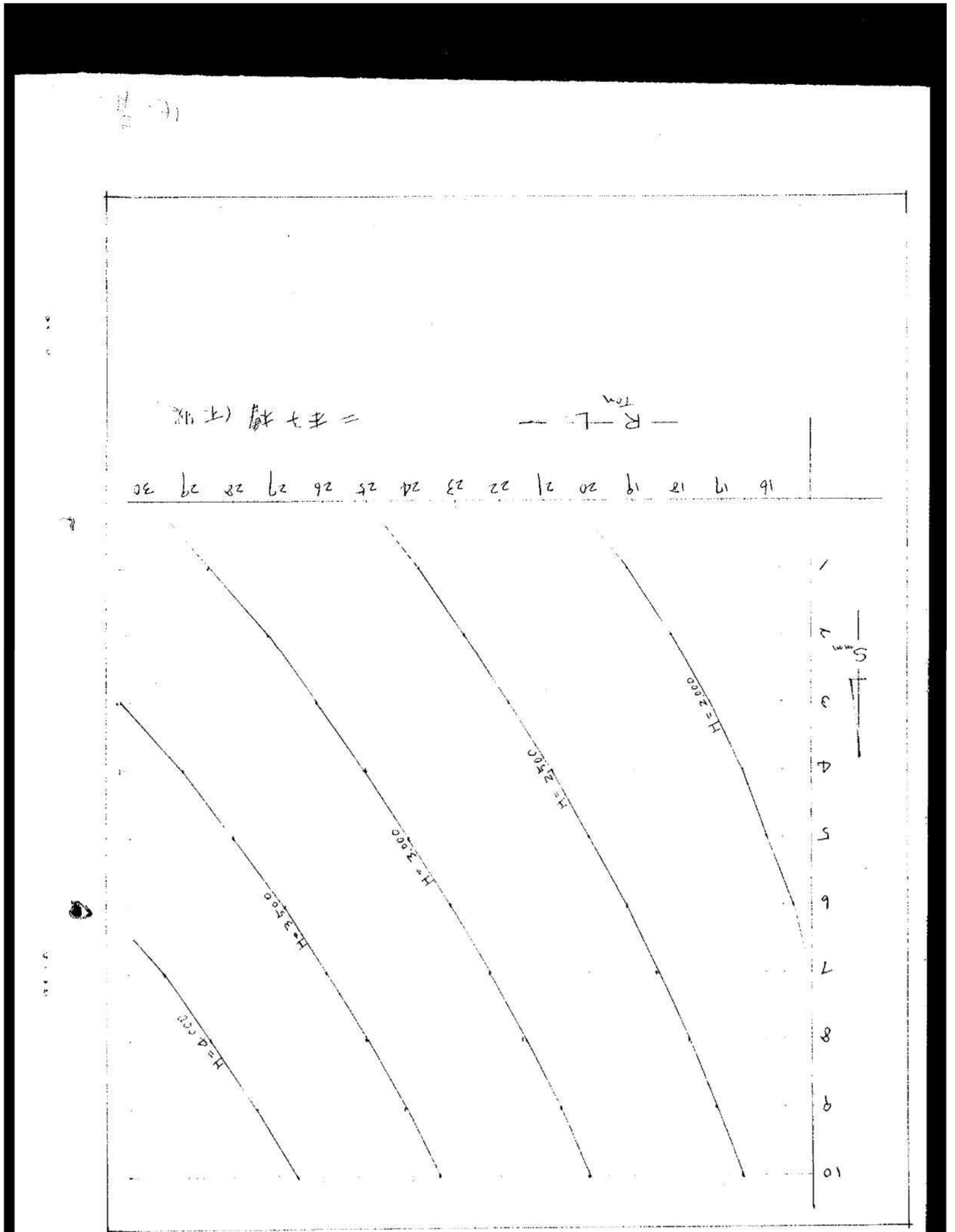
H=4 000
H=3 500
H=3 000
H=2 500
H=2 000
S_{mm}
S_{ef}
1
2
3
4
5
6
7
8
9
10
16 17 18 19 20 21 22 23 24 25 26 27 28 29 30

富山市体育館新築工事

杭打調査内訳表

杭打着手　33．4．19

杭打止了　33．5．13

杭　数　528本

内　訳

8m杭　405本

9m杭　99本

12m杭　24本

富山市体育館新築工事之内
杭打調査内記表

杭番号	年月日	杭の大きさ	落下高	最終深さ	最終沈下	備考
No 1	33 5.6	8m/m — 300φ	2 m	7.5 m	2 m/m	
〃 2	5.6	8m/m 300φ	2 m	7.5 m	2 m/m	
〃 3	5.6	8 m/m 300φ	2 m	7.5 m	2 m/m	
〃 4	5.6	8" 300φ	2 m	7.5 m	1.5 m/m	
〃 5	5.6	8" — 300φ	2 m	7.5 m	2 m/m	
〃 6	5.6	8" 300φ	2 m	7.5 m	2 m/m	
〃 7	5.6	8" — 300φ	2 m	7.5 m	2 m/m	
〃 8	5.6	8" 300φ	2 m	7.5 m	2.5 m/m	
〃 9	5.7	8" 300φ	2 m	7.5 m	2.5 m/m	
〃 10	5.6	8" — 300φ	2 m	7.5 m	2 m/m	
〃 11	5.7	8" — 300φ	2 m	7.5 m	6 m/m	
〃 12	5.7	8" 300φ	2 m	7.5 m	2.3 m/m	
〃 13	5.7	8" 300φ	2 m	7.5 m	6.5 m/m	
〃 14	5.7	8m/m — 300φ	2 m	7.5 m	2.3 m/m	
〃 15	5.7	8m/m 300φ	2 m	7.5 m	3.5 m/m	
〃 16	5.7	8m/m 300φ	2 m	7.5 m	2 m/m	
〃 17	5.7	8" 300φ	2 m	7.5 m	1.5 m/m	
〃 18	5.7	8" 300φ	2 m	7.5 m	3 m/m	
〃 19	5.7	8" 300φ	2 m	7.5 m	1 m/m	
〃 20	5.7	8" 300φ	2 m	7.5 m	3.2 m/m	
No. 21	5.6	8" 300φ	2m	7.5 m	2 m/m	

№ 22	5. 6	β^{m}——$\cdot 30\zeta^{x}$	2 m	$\gamma_{\frac{5}{7}}$ m	3 mm	
" 23	5. 6	β^{m}——$\cdot 30\zeta^{x}$	"	$\gamma_{\frac{5}{7}}$ ·m	3 m·m	
" 24	5. 6	β^{m}——$\cdot 30\zeta^{x}$	"	$\gamma_{\frac{5}{7}}$ m	2 m m	
" 25	5. 6	β^{m}——$\cdot 30\zeta^{x}$	"	$\gamma_{\frac{5}{7}}$ ·m	3 m·m	
" 26	5. 6	β^{m}——$\cdot 30\zeta^{x}$	"	$\gamma_{\frac{5}{7}}$ m	2 m·m	
" 27	5. 6	β^{m}——$\cdot 30\zeta^{x}$	"	$\gamma_{\frac{5}{7}}$ m	2 m·m	
" 28	5. 6	β^{m}——$\cdot 3\zeta\zeta^{x}$	"	$\gamma_{\frac{5}{7}}$ m	$2\frac{5}{7}$ mmm	
" 29	5. 6	β^{m}——$\cdot 4\zeta^{x}$	"	$\gamma_{\frac{5}{7}}$ m	$1\frac{4}{7}$ mmm	
" 30	5. 6	β^{m}——$\cdot 30\zeta^{x}$	"	$\gamma_{\frac{5}{7}}$ m	$1\frac{2}{7}$ m·m	
" 31	5. 6	β^{m}——$\cdot 30\zeta^{x}$	"	$\gamma_{\frac{5}{7}}$ m	2 m·m	
" 32	5. 6	ε^{m}——$\cdot 3\zeta\zeta^{x}$	"	$\gamma_{\frac{5}{7}}$ m	7 m·m·m	
" 33	5. 6	ζ^{m}——$\cdot 3\zeta\zeta^{x}$	"	$\gamma_{\frac{5}{7}}$ m	1 m·m	
" 34	5. 6	β^{m}——$\cdot 3\zeta\zeta^{x}$	"	$\gamma_{\frac{5}{7}}$ m	$1\frac{4}{7}$ m·m	
" 35	5. 6	β^{m}——$\cdot 30\zeta^{x}$	"	$\gamma_{\frac{5}{7}}$ ·m	3 ·m·m	
" 36	5. 6	β^{m}——$\cdot 30\zeta^{x}$	"	$\gamma_{\frac{5}{7}}$ m	2 m·m	
" 37	5. 6	ε^{m}——$\cdot 30\zeta^{x}$	"	$\gamma_{\frac{5}{7}}$ m	2 m·m	
" 38	5. 6	ζ^{m}——$\cdot 30\zeta^{x}$	"	$\gamma_{\frac{5}{7}}$ m	3 m·m	
" 39	5. 6	β^{m}——$\cdot 4\zeta^{x}$	"	$\gamma_{\frac{5}{7}}$ m	2 m m	
" 40	5. 6	β^{m}——$\cdot 30\zeta^{x}$	"	$\gamma_{\frac{5}{7}}$ m	2 m·m	
" 41	5. 6	ε^{m}——$\cdot 3\zeta\zeta^{x}$	"	$\gamma_{\frac{5}{7}}$ m	2 m·m	
" 42	5. 6	β^{m}——$\cdot 3\zeta\zeta^{x}$	"	$\gamma_{\frac{5}{7}}$ m	2 m·m	
" 43	5. 6	β^{m}——$\cdot 30\zeta^{x}$	"	$\gamma_{\frac{5}{7}}$ m	4 ·m·m	
" 44	5. 6	ε^{m}——$\cdot 3\zeta\zeta^{x}$	"	$\gamma_{\frac{5}{7}}$ m	2 m·m	
" 45	5. 6	β^{m}——$\cdot 30\zeta^{x}$	"	$\gamma_{\frac{5}{7}}$ m	3 m·m	
№ 46	5. 5	β^{m}——$\cdot 4\zeta\zeta^{x}$	2 m	$\gamma_{\frac{5}{7}}$ m	4 m m	

杭番号	年月日	杭の大きさ	落下高	最終深さ	最終沈下	備考
No 47	5.5	8m —— 300mm	2 m	Z=5 m	3.5 mm	
〃 48	5.5	8m —— 300mm	2 m	Z=5 m	4 mm	
〃 49	5.5	8m —— 300mm	2 m	Z=5 m	4 mm	
〃 50	5.5	8m —— 300mm	2 m	Z=5 m	4 mm	
〃 51	5.5	8m —— 300mm	2 m	Z=5 m	4 mm	
〃 52	5.5	8m —— 300mm	2 m	Z=5 m	4.5 mm	
〃 53	5.4	8m —— 300mm	2 m	Z=5 m	4. mm	
〃 54	5.4	8m —— 300φ	2 m	Z=5 m	3.5 mm	
〃 55	5.2	8m —— 300φ	2 m	Z=5 m	5 mm	
〃 56	5.2	8m —— 300φ	2 m	Z=5 m	3 mm	
〃 57	5.2	8m —— 300φ	2 m	Z=5 m	5.5 mm	
〃 58	5.2	8m —— 300φ	2 m	Z=5 m	4 mm	
〃 59	5.6	8m —— 300φ	2 m	Z=5 m	2 mm	
〃 60	5.2	8m —— 300φ	2 m	Z=5 m	6 mm	
〃 61	5.2	8m —— 300φ	2 m	Z=5 m	2.5 mm	
〃 62	5.2	8m —— 300φ	2 m	Z=5 m	5 mm	
〃 63	5.2	8m —— 300φ	2 m	Z=5 m	2.5 mm	
〃 64	5.2	8m —— 300φ	2 m	Z=5 m	2.5 mm	
〃 65	5.2	8m —— 300φ	2 m	Z=5 m	3. mm	
〃 66	5.2	8m —— 300φ	2 m	Z=5 m	2. mm	
〃 67	5.2	8m —— 300φ	2 m	Z=5 m	3. mm	
〃 68	5.2	8m —— 300φ	2 m	Z=5 m	4. mm	
〃 69	5.2	8m —— 300φ	2 m	Z=5 m	2.5 mm	
No. 70	4.30	8m —— 300φ	2 m	Z=5 m	1 mm	

No. 71	4.30	8m——300A	2m	7.5m	2.5mm	
〃 72	4.30	8m——300A	〃	7.5m	2.5mm	
〃 73	4.30	8m——300A	〃	7.5m	2.5mm	
〃 74	4.30	8m——300A	〃	7.5m	2.5mm	
〃 75	4.30	8m——300A	〃	7.5m	2.5mm	
〃 76	4.30	8m——300A	〃	7.5m	2.5mm	
〃 77	4.30	9m——300A	〃	8.5m	2.5mm	
〃 78	4.30	9m——300A	〃	8.5m	2.5mm	
〃 79	4.30	9m——300A	〃	8.5m	3.5mm	
〃 80	4.30	9m——300A	〃	8.5m	1.5mm	
〃 81	4.30	9m——300A	〃	8.5m	1.5mm	
〃 82	4.30	9m——300A	〃	8.5m	3.5mm	
〃 83	4.30	9m——300A	〃	8.5m	3.5mm	
〃 84	4.30	9m——300A	〃	8.5m	2.5mm	
〃 85	4.30	9m——300A	〃	8.5m	3.5mm	
〃 86	4.29	9m——300A	〃	8.5m	2.75mm	
〃 87	4.29	9m——300A	〃	8.5m	3.5mm	
〃 88	4.29	9m——300A	〃	8.5m	3.5mm	
〃 89	4.29	9m——300A	〃	8.5m	3.5mm	
〃 90	4.29	9m——300A	〃	8.5m	2.5mm	
〃 91	4.28	9m——300A	〃	8.5m	3.5mm	
〃 92	4.28	9m——300A	〃	8.5m	3.5mm	
〃 93	4.28	9m——300A	〃	8.5m	2.5mm	
〃 94	4.28	9m——300A	〃	8.5m	3.5mm	
No. 95	4.28	9m——300A	2m	8.5m	3.5mm	

№. 16	4.28	9m——300φ	2m	8.5m	4.mm	
〃 97	4.28	9m——300φ	2m	8.5m	3.5mm	
〃 98	4.28	9m——300φ	2m	8.5m	3.5mm	
〃 99	5.2	8m——300φ	2m	7.5m	6.mm	
〃 100	5.2	8m——300φ	2m	7.5m	5 mm	
〃 101	5.2	8m——300φ	2m	7.5m	6 mm	
〃 102	5.2	8m——300φ	2m	7.5m	5 mm	
〃 103	5.2	8m——300φ	2m	7.5m	5 mm	
〃 104	5.2	8m——300φ	2m	7.5m	5.2mm	
〃 105	5.2	8m——300φ	2m	7.5m	4.2mm	
〃 106	5.2	8m——300φ	2m	7.5m	2 mm	
〃 107	5.2	8m——300φ	2m	7.5m	5 mm	
〃 108	5.2	8m——300φ	2m	7.5m	5 mm	
〃 109	5.3	8m——300φ	2m	7.5m	2.5mm	
〃 110	5.3	8m——300φ	2m	7.5m	2.5mm	
〃 111	5.3	8m——300φ	2m	7.5m	5.mm	
〃 112	5.3	8m——300φ	2m	7.5m	3.mm	
〃 113	5.3	8m——300φ	2m	7.5m	3.mm	
〃 114	5.3	8m——300φ	2m	7.5m	2.mm	
〃 115	5.3	8m——300φ	2m	7.5m	3.mm	
〃 116	5.3	8m——300φ	2m	7.5m	3.mm	
〃 117	5.3	8m——300φ	2m	7.5m	4.mm	
〃 118	5.3	8m——300φ	2m	7.5m	3.mm	
〃 119	4.26	12m——300φ	2m	7.0m	1.5mm	
№. 120	4.26	12m——300φ	2m	7.0m	4.0mm	

№121	4.26	12m	2 m	7.2 m	2.mm	
〃122	4.26	12m	2 m	7.2 m	4.mm	
〃123	4.25	12m	2 m	7.2 m	3.mm	
〃124	4.25	12m	2 m	8.2 m	4.mm	
〃125	4.25	12m	2 m	7.2 m	3.mm	
〃126	4.25	12m	2 m	7.2 m	3.mm	
〃127	4.25	12m	2 m	7.2 m	3.mm	
〃128	4.25	12m	2 m	7.2 m	4.mm	
〃129	4.25	12m	2 m	7.2 m	3.mm	
〃130	4.24	12m	2 m	7.2 m	3.mm	
〃131	4.24	12m	2 m	7.2 m	4.mm	
〃132	4.24	12m	2 m	7.2 m	3.mm	
〃133	4.25	12m	2 m	7.2 m	4.mm	
〃134	4.24	12m	2 m	7.2 m	4.mm	
〃135	4.24	12m	2 m	7.2 m	3.mm	
〃136	4.24	12m	2 m	6. m	3.mm	
〃137	4.22	12m	2 m	7.2 m	4.mm	
〃138	4.22	12m	2 m	4.2 m	3.2mm	
〃139	5.4	8m	2 m	7.2	4.mm	
〃140	5.4	8m	2 m	7.2 m	3.mm	
〃141	5.4	8m	2 m	7.2 m	4.mm	
〃142	5.4	8m	2 m	7.2 m	4.mm	
〃143	5.4	8m	2 m	7.2 m	4.mm	
〃144	5.4	8m	2 m	7.2 m	3.7mm	
№145	5.4	8m	2 m	7.2 m	4.2mm	

№. 146	5.4	8.m——300	2 m	7.5 m	3.mm	
〃 147	5.4	8.m——300	2 m	7.5 m	4.5mm	
〃 148	5.4	8.m——300	2 m	7.5 m	4.mm	
〃 149	5.4	8.m——300	2 m	7.5 m	3.5mm	
〃 150	5.4	8.m——300	2 m	7.5 m	3.5mm	
〃 151	5.4	8.m——300	2 m	7.5 m	4.mm	
〃 152	5.4	8.m——300	2 m	7.5 m	3.mm	
〃 153	5.4	8.m——300	2 m	7.5 m	4.2mm	
〃 154	5.4	8.m——300	2 m	7.5 m	3.6mm	
〃 155	5.4	8.m——300	2 m	7.5 m	4.mm	
〃 156	5.4	8.m——300	2 m	7.5 m	3.8mm	
〃 157	5.4	8.m——300	2 m	7.5 m	4.mm	
〃 158	5.4	8.m——300	2 m	7.5 m	2.9mm	
〃 159	33 4.19	12.m——300φ	2 m	7.— m	4.2mm	試験杭
〃 160	5.4	8.m——300	2 m	7.5 m	4.mm	
〃 161	5.4	8.m——300	2 m	7.5 m	3.5mm	
〃 162	5.4	8.m——300	2 m	7.5 m	4.mm	
〃 163	5.4	8.m——300	2 m	7.5 m	4.2mm	
〃 164	5.4	8.m——300	2 m	7.5 m	3.mm	
〃 165	5.3	8.m——300	2 m	7.5 m	7.mm	
〃 166	5.3	8.m——300	2 m	7.5 m	6.5mm	
〃 167	5.4	8.m——300	2 m	7.5 m	3 mm	
〃 168	5.3	8.m——300	2 m	7.5 m	4.2mm	
〃 169	5.3	8.m——300	2 m	7.5 m	3.8mm	
№. 170	5.3	8.m——300	2 m	7.5 m	3.5mm	

№						
"	171	5.3	8.—300	2		
"	172	5.3	8.—300	2		
"	173	5.3	8.—300	2		
"	174	5.3	8.—300	2		
"	175	5.3	8.—300	2		
"	176	5.3	8.—300	2		
"	177	5.7	8.—300	2		
"	178	5.7	8.—300	2		
"	179	5.7	8.—300	2		
"	180	5.7	8.—300	2		
"	181	5.7	8.—300	2		
"	182	5.7	8.—300	2		
"	183	5.7	8.—300	2		
"	184	5.7	8.—300	2		
"	185	5.4	8.—300	2		
"	186	5.4	8.—300	2		
"	187	5.4	8.—300	2		
"	188	5.4	8.—300	2		
"	189	5.4	8.—300	2		
"	190	5.3	8.—300	2		
"	191	5.3	8.—300	2		
"	192	5.3	8.—300	2		
"	193	5.3	8.—300	2		
"	194	5.3	8.—300	2		
№	195	5.3	8.—300	2		

No. 196	5.2	8.m——300φ	2 m	7.5 m	0.mm	
〃 197	33. 4.21	12.m——300φ	2 m	7.6 m	4.mm	試験杭
〃 198	5.2	8.m——300φ	2 m	7.5 m	5.mm	
〃 199	5.2	8.m——300φ	2 m	7.5 m	6.mm	
〃 200	4.29	8.m——300φ	2 m	7.5 m	3 mm	
〃 201	4.30	8.m——300φ	2 m	7.5 m	2.7mm	
〃 202	4.30	8.m——300φ	2 m	7.5 m	2.mm	
〃 203	4.30	8.m——300φ	2 m	7.5 m	0.mm	
〃 204	4.30	8.m——300φ	2 m	7.5 m	3.mm	
〃 205	4.27	8.m——300φ	2 m	7.5 m	2.8mm	
〃 206	4.29	8.m——300φ	2 m	7.5 m	3.0mm	
〃 207	4.29	8.m——300φ	2 m	7.5 m	5.0mm	
〃 208	4.29	8.m——300φ	2 m	7.5 m	0.mm	
〃 209	4.29	8.m——300φ	2 m	7.5 m	0.mm	
〃 210	4.28	8.m——300φ	2 m	7.5 m	3.5mm	
〃 211	4.28	8.m——300φ	2 m	7.5 m	2.0mm	
〃 212	4.28	8.m——300φ	2 m	7.5 m	3.mm	
〃 213	4.28	8.m——300φ	2 m	7.5 m	3.mm	
〃 214	4.29	8.m——300φ	2 m	7.5 m	3.6mm	
〃 215	5.7	8.m——300φ	2 m	7.5 m	3.2mm	
〃 216	5.7	8.m——300φ	2 m	7.5 m	4.0mm	
〃 217	5.7	8.m——300φ	2 m	7.5 m	3 mm	
〃 218	5.4	8.m——300φ	2 m	7.5 m	4 mm	
〃 219	5.4	8.m——300φ	2 m	7.5 m	3.5mm	
No. 220	5.4	8.m——300φ	2 m	7.5 m	4 mm	

№ 221	5、4	ϕm——300$^{\phi}$	2 m	7.5 m	4 mm	
" 222	5、4	ϕm——300$^{\phi}$	2 m	7.5 m	4 mm	
" 223	5、13	ϕm——300$^{\phi}$	2 m	7.5 m	3 mm	
" 234	5、11	ϕm——300$^{\phi}$	2 m	7.5 m	5 mm	
" 235	5、12	ϕm——300$^{\phi}$	2 m	7.5 m	4 mm	
" 236	5、11	ϕm——300$^{\phi}$	2 m	7.5 m	$3\frac{5}{mm}$	
" 237	5、11	ϕm——300$^{\phi}$	2 m	7.5 m	4 mm	
" 238	5、12	ϕm——300$^{\phi}$	2 m	7.5 m	$4\frac{5}{mm}$	
" 239	5、12	ϕm——300$^{\phi}$	2 m	7.5 m	$3\frac{6}{mm}$	
" 240	5、12	ϕm——300$^{\phi}$	2 m	7.5 m	4 mm	
" 241	5、12	ϕm——300$^{\phi}$	2 m	7.5 m	5 mm	
" 242	5、11	ϕm——300$^{\phi}$	2 m	7.5 m	6 mm	
" 243	5、11	ϕm——300$^{\phi}$	2 m	7.5 m	$4\frac{5}{mm}$	
" 244	5、11	ϕm——300$^{\phi}$	2 m	7.5 m	4 mm	
№ 245	5、11	ϕm——300$^{\phi}$	2 m	7.5 m	} mm	

№ 221	5、4	ϕm——300$^{\phi}$	2 m	7.5 m	4 mm	
" 222	5、4	ϕm——300$^{\phi}$	2 m	7.5 m	4 mm	
" 223	5、13	ϕm——300$^{\phi}$	2 m	7.5 m	3 mm	
" 234	5、11	ϕm——300$^{\phi}$	2 m	7.5 m	5 mm	
" 235	5、12	ϕm——300$^{\phi}$	2 m	7.5 m	4 mm	
" 236	5、11	ϕm——300$^{\phi}$	2 m	7.5 m	$3\frac{5}{mm}$	
" 237	5、11	ϕm——300$^{\phi}$	2 m	7.5 m	4 mm	
" 238	5、12	ϕm——300$^{\phi}$	2 m	7.5 m	$4\frac{5}{mm}$	
" 239	5、12	ϕm——300$^{\phi}$	2 m	7.5 m	$3\frac{6}{mm}$	
" 240	5、12	ϕm——300$^{\phi}$	2 m	7.5 m	4 mm	
" 241	5、12	ϕm——300$^{\phi}$	2 m	7.5 m	5 mm	
" 242	5、11	ϕm——300$^{\phi}$	2 m	7.5 m	6 mm	
" 243	5、11	ϕm——300$^{\phi}$	2 m	7.5 m	$4\frac{5}{mm}$	
" 244	5、11	ϕm——300$^{\phi}$	2 m	7.5 m	4 mm	
№ 245	5、11	ϕm——300$^{\phi}$	2 m	7.5 m	} mm	
" 231	5、13	ϕm——300$^{\phi}$	2 m	7.5 m	} mm	
" 232	5、13	ϕm——300$^{\phi}$	2 m	7.5 m	$2\frac{5}{mm}$	
" 229	5、13	ϕm——300$^{\phi}$	2 m	7.5 m	5 mm	
" 228	5、13	ϕm——300$^{\phi}$	2 m	7.5 m	$2\frac{8}{mm}$	
" 227	5、13	ϕm——300$^{\phi}$	2 m	7.5 m	} mm	
" 226	5、13	ϕm——300$^{\phi}$	2 m	7.5 m	$4\frac{5}{mm}$	
" 225	5、13	ϕm——300$^{\phi}$	2 m	7.5 m	$\}\frac{5}{mm}$	
" 224	5、13	ϕm——300$^{\phi}$	2 m	7.5 m	4 mm	
" 223	5、13	ϕm——300$^{\phi}$	2 m	7.5 m	3 mm	
" 222	5、4	ϕm——300$^{\phi}$	2 m	7.5 m	4 mm	
№ 221	5、4	ϕm——300$^{\phi}$	2 m	7.5 m	4 mm	

№. 246	5.11	8m — 300φ	2m	ア-ス m	6 mm
〃 247	5.10	8m — 300φ	2m	ア-ス m	5 mm
〃 248	5.10	8m — 300φ	2m	ア-ス m	5 mm
〃 249	5.7	8m — 300φ	2m	ア-ス m	4 mm
〃 250	5.6	8m — 300φ	2m	ア-ス m	4 mm
〃 251	5.7	8m — 300φ	2m	ア-ス m	7 mm
〃 252	5.7	8m — 300φ	2m	ア-ス m	6 mm
〃 253	5.6	8m — 300φ	2m	ア-ス m	4 mm
〃 254	5.7	8m — 300φ	2m	ア-ス m	3.5 mm
〃 255	5.7	8m — 300φ	2m	ア-ス m	4 mm
〃 256	5.7	8m — 300φ	2m	ア-ス m	4 mm
〃 257	5.7	8m — 300φ	2m	ア-ス m	4 mm
〃 258	5.6	8m — 300φ	2m	ア-ス m	6 mm
〃 259	5.6	8m — 300φ	2m	ア-ス m	5 mm
〃 260	5.6	8m — 300φ	2m	ア-ス m	4 mm
〃 261	5.6	8m — 300φ	2m	ア-ス m	3 mm
〃 262	5.6	8m — 300φ	2m	ア-ス m	4 mm
〃 263	5.6	8m — 300φ	2m	ア-ス m	4 mm
〃 264	5.6	8m — 300φ	2m	ア-ス m	4.5 mm
〃 265	5.6	8m — 300φ	2m	ア-ス m	3 mm
〃 266	5.6	8m — 300φ	2m	ア-ス m	6 mm
〃 267	5.6	8m — 300φ	2m	ア-ス m	5.5 mm
〃 268	5.6	8m — 300φ	2m	ア-ス m	4 mm
〃 269	5.6	8m — 300φ	2m	ア-ス m	4 mm
〃 270	5.6	8m — 300φ	2m	ア-ス m	3.5 mm
№. 271	5.6	8m — 300φ	2m	ア-ス m	3.5 mm

No.	272	5.6	8回	2回	ア	5.3回	
〃	273	5.6	9回	2回	ア	3回	
〃	274	5.6	8回	2回	ア	3.8回	
〃	275	5.5	9回	2回	ア	4回	
〃	276	5.5	8回	2回	ア	5回	
〃	277	5.5	8回	2回	ア	5.2回	
〃	278	5.5	8回	2回	ア	4回	
〃	279	5.5	9回	2回	ア	4回	
〃	280	5.5	8回	2回	ア	4回	
〃	281	5.5	8回	2回	ア	4.3回	
〃	282	4.30	8回	2回	ア	2.8回	
〃	283	4.30	8回	2回	ア	3回	
〃	284	4.30	8回	2回	ア	6回	
〃	285	4.30	8回	2回	ア	5回	
〃	286	4.30	8回	2回	ア	5回	
〃	287	4.30	8回	2回	ア	4.5回	
〃	288	4.29	8回	2回	ア	3回	
〃	289	4.29	8回	2回	ア	6回	
〃	290	4.29	8回	2回	ア	7回	
〃	291	4.30	8回	2回	ア	3回	
〃	292	4.30	8回	2回	ア	6回	
〃	293	4.29	8回	2回	ア	5回	
〃	294	4.29	8回	2回	ア	5.2回	
〃	295	4.29	8回	2回	ア	4回	
No.	296	4.29	8回	2回	ア	3.5回	

No. 297	4. 29	8m ——300φ	2根	7.5 m	2 mm	
〃 298	4. 29	8m ——300φ	2 m	7.5 m	4 mm	
〃 299	4. 29	8 m ——300φ	2 m	7.5 m	2.2 mm	
〃 300	4. 29	8 m ——300φ	2 m	7.5 m	2 mm	
〃 301	4. 30	8 m ——300φ	2 m	7.5 m	3.2 mm	
〃 302	4. 30	8 m ——300φ	2 m	7.5 m	4.5 mm	
〃 303	4. 30	8 m ——300φ	2 m	7.5 m	2.5 mm	
〃 304	4. 30	8 m ——300φ	2 m	7.5 m	3 mm	
〃 305	33 4. 29	12m ——300φ	2 m	9.5 m	3.5 mm	試験杭
〃 306	4. 30	8 m ——300φ	2 m	7.5 m	2.5 mm	
〃 307	4. 30	8 m ——300φ	2 m	7.5 m	3.6 mm	
〃 308	5. 2	8 m ——300φ	2 m	7.5 m	4.5 mm	
〃 309	4. 30	8 m ——300φ	2 m	7.5 m	2.6 mm	
〃 310	4. 30	8 m ——300φ	2 m	7.5 m	1 mm	
〃 311	5. 2	8 m ——300φ	2 m	7.5 m	2.5 mm	
〃 312	5. 2	8 m ——300φ	2 m	7.5 m	3.6 mm	
〃 313	5. 2	8 m ——300φ	2 m	7.5 m	2.5 mm	
〃 314	5. 2	8 m ——300φ	2 m	7.5 m	1 mm	
〃 315	5. 2	8 m ——300φ	2 m	7.5 m	4 mm	
〃 316	5. 6	9 m ——300φ	2 m	8.5 m	3 mm	
〃 317	5. 6	9 m ——300φ	2 m	8.5 m	3 mm	
〃 318	5. 6	9 m ——300φ	2 m	8.5 m	2.8 mm	
〃 319	5. 6	9 m ——300φ	2 m	8.5 m	2 mm	
〃 320	5. 6	9 m ——300φ	2 m	8.5 m	1 mm	
No. 321	5. 6	9 m ——300φ	2 m	8.5 m	3 mm	

No. 322	5~6	4 M — 300 A	2 K	8.5	W	3 面积	
" 323	5.6	4 K — 300 A	2 K	8.5	M	5 切口	
" 324	5.6	8 M — 300 A	2 M	7.5	M	2.5 面积	
" 325	5.6	8 M — 300 A	2 M	7.5	W	2 面积	
" 326	5.6	6 M — 300 A	2 M	7.5	M	4 面积	
" 327	5.6	8 M — 300 A	2 M	7.5	M	3 面积	
" 328	5.6	8 M — 300 A	2 K	7.5	W	6 面积	
" 329	5.6	8 M — 300 A	2 K	7.5	M	2 面积	
" 330	5.6	6 M — 300 A	2 K	7.5	M	3 面积	
" 331	5.6	8 M — 300 A	2 M	7.5	M	5 切口	
" 332	5.6	8 M — 300 A	2 K	7.5	M	3 面积	
" 333	5.2	8 M — 300 A	2 K	7.5	M	3 面积	
" 334	5.5	4 M — 300 A	2 K	8.5	M	3.5 面积	
" 335	5.6	4 M — 300 A	2 K	8.5	M	2 面积	
" 336	5.6	4 K — 300 A	2 K	8.5	M	2 面积	
" 337	5.6	4 K — 300 A	2 K	8.5	M	3 面积	
" 338	5.6	8 M — 300 A	2 K	7.5	M	5 面积	
" 339	5.2	8 M — 300 A	2 K	7.5	M	2 面积	
" 340	5.2	8 M — 300 A	2 K	7.5	M	1.5 面积	
" 341	5.2	8 K — 300 A	2 K	7.5	M	2 面积	
" 342	5.2	8 M — 300 A	2 K	7.5	M	2 面积	
" 343	5.2	8 K — 300 A	2 K	7.5	M	2 面积	
" 344	5.2	8 K — 300 A	2 K	7.5	M	1.5 面积	
" 345	5.2	8 K — 300 A	2 K	7.5	M	2 面积	
No. 346	5.2	8 M — 300 A	2 K	7.5	M	2 面积	
" 347	5.2	8 K — 300 A	2 K	7.5	M	2.5 面积	

No.	348	5.2	8 m —— 300φ	2 m	7.5 m	3 mm	
〃	349	5.3	8 m —— 300φ	2 m	7.5 m	2.5 mm	
〃	350	5.3	8 m —— 300φ	2 m	7.5 m	3 mm	
〃	351	5.3	8 m —— 300φ	2 m	7.5 m	2.8 mm	
〃	352	5.3	8 m —— 300φ	2 m	7.5 m	4 mm	
〃	353	5.5	8 m —— 300φ	2 m	7.5 m	3.5 mm	
〃	354	5.5	8 m —— 300φ	2 m	7.5 m	2 mm	
〃	355	5.5	8 m —— 300φ	2 m	7.5 m	3.5 mm	
〃	356	5.5	8 m —— 300φ	2 m	7.5 m	3.5 mm	
〃	357	5.5	8 m —— 300φ	2 m	7.5 m	3 mm	
〃	358	5.5	8 m —— 300φ	2 m	7.5 m	4 mm	
〃	359	5.5	8 m —— 300φ	2 m	7.5 m	3.2 mm	
〃	360	5.5	8 m —— 300φ	2 m	7.5 m	3 mm	
〃	361	5.5	8 m —— 300φ	2 m	7.5 m	4 mm	
〃	362	5.5	8 m —— 300φ	2 m	7.5 m	6 mm	
〃	363	5.5	8 m —— 300φ	2 m	7.5 m	4.8 mm	
〃	364	5.5	8 m —— 300φ	2 m	7.5 m	2.2 mm	
〃	365	5.5	9 m —— 300φ	2 m	8.5 m	2.2 mm	
〃	366	5.5	9 m —— 300φ	2 m	8.5 m	2.8 mm	
〃	367	5.5	9 m —— 300φ	2 m	8.5 m	4.2 mm	
〃	368	5.5	9 m —— 300φ	2 m	8.5 m	5 mm	
〃	369	5.5	9 m —— 300φ	2 m	8.5 m	2.4 mm	
〃	370	5.5	9 m —— 300φ	2 m	8.5 m	5.2 mm	
〃	371	5.5	9 m —— 300φ	2 m	8.5 m	4 mm	
No.	372	5.5	9 m —— 300φ	2 m	8.5 m	3.5 mm	

No.	373	5.5	9m——300Φ	2m	8.5m	3.2mm	
〃	374	5.4	9m——300Φ	2m	8.5m	4.mm	
〃	375	5.3	8m——300Φ	2m	7.5m	2.mm	
〃	376	5.3	8m——300Φ	2m	7.5m	7.mm	
〃	377	5.3	8m——300Φ	2m	7.5m	6.mm	
〃	378	5.3	8m——300Φ	2m	7.5m	5.2mm	
〃	379	5.3	8m——300Φ	2m	7.5m	6.mm	
〃	380	5.3	8m——300Φ	2m	7.5m	3mm	
〃	381	5.3	8m——300Φ	2m	7.5m	6.5mm	
〃	382	5.3	8m——300Φ	2m	7.5m	1.4mm	
〃	383	5.3	8m——300Φ	2m	7.5m	5.3mm	
〃	384	5.3	8m——300Φ	2m	7.5m	5.5mm	
〃	385	5.3	8m——300Φ	2m	7.5m	5.4mm	
〃	386	5.3	8m——300Φ	2m	7.5m	6.mm	
〃	387	5.3	8m——300Φ	2m	7.5m	6.mm	
〃	388	5.3	8m——300Φ	2m	7.5m	4.mm	
〃	389	5.3	8m——300Φ	2m	7.5m	6.mm	
〃	390	5.4	8m——300Φ	2m	7.5m	4.mm	
〃	391	5.3	8m——300Φ	2m	7.5m	6.mm	
〃	392	5.3	8m——300Φ	2m	7.5m	4.3mm	
〃	393	5.4	8m——300Φ	2m	7.5m	3.mm	
〃	394	5.4	8m——300Φ	2m	7.5m	4.mm	
〃	395	5.4	8m——300Φ	2m	7.5m	4.mm	
〃	396	5.4	8m——300Φ	2m	7.5m	4.mm	
No.	397	5.4	8m——300Φ	2m	7.5m	3.mm	

№.	398	5.4	9m——300φ	2 m	8.5 m	3.5mm	
〃	399	5.4	8m——300φ	2 m	7.5 m	3. mm	
〃	400	5.4	8m——300φ	2 m	7.5 m	4. mm	
〃	401	5.4	9m——300φ	2 m	8.5 m	4. mm	
〃	402	5.4	9m——300φ	2 m	8.5 m	4. mm	
〃	403	5.4	9m——300φ	2 m	8.5 m	3. mm	
〃	404	5.4	9m——300φ	2 m	8.5 m	2.2mm	
〃	405	5.4	9m——300φ	2 m	8.5 m	4. mm	
〃	406	5.4	9m——300φ	2 m	8.5 m	4. mm	
〃	407	5.4	9m——300φ	2 m	8.5 m	4. mm	
〃	408	5.4	9m——300φ	2 m	8.5 m	3.1mm	
〃	409	5.4	9m——300φ	2 m	8.5 m	3. mm	
〃	410	5.4	9m——300φ	2 m	8.5 m	3.5mm	
〃	411	5.4	9m——300φ	2 m	8.5 m	4. mm	
〃	412	5.4	9m——300φ	2 m	8.5 m	4. mm	
〃	413	5.4	9m——300φ	2 m	8.5 m	3. mm	
〃	414	5.4	9m——300φ	2 m	8.5 m	4. mm	
〃	415	5.5	8m——300φ	2 m	7.5 m	5. mm	
〃	416	5.5	8m——300φ	2 m	7.5 m	3. mm	
〃	417	5.6	8m——300φ	2 m	7.5 m	2. mm	
〃	418	5.6	8m——300φ	2 m	7.5 m	3. mm	
〃	419	5.6	8m——300φ	2 m	7.5 m	2. mm	
〃	420	5.6	8m——300φ	2 m	7.5 m	2. mm	
〃	421	5.6	8m——300φ	2 m	7.5 m	1. mm	
№.	422	5.6	8m——300φ	2 m	7.5 m	2.5mm	

№ 423	5.6	8m——300φ	2 m	8$\frac{5}{5}$ m	3.mm	
" 424	5.6	9m——300φ	2 m	8.$\frac{5}{5}$ m	$\frac{5}{5}$mm	
" 425	5.7	9m——300φ	2 m	8.$\frac{5}{5}$ m	$\frac{5}{1}$mm	
" 436	5.7	9m——300φ	2 m	8.$\frac{5}{5}$ m	6.mm	
" 437	5.7	9m——300φ	2 m	8.$\frac{5}{5}$ m	6.mm	
" 438	5.7	9m——300φ	2 m	8.$\frac{5}{5}$ m	2.mm	
" 439	5.7	9m——300φ	2 m	8.$\frac{5}{5}$ m	3.mm	
" 440	5.7	9m——300φ	2 m	8.$\frac{5}{5}$ m	$\frac{5}{1}$mm	
" 441	5.7	9m——300φ	2 m	8.$\frac{5}{5}$ m	4.mm	
" 442	5.7	9m——300φ	2 m	8.$\frac{5}{5}$ m	2.mm	
" 443	5.8	9m——300φ	2 m	8.$\frac{5}{5}$ m	$\frac{2}{2}$mm	
" 444	5.7	9m——300φ	2 m	8.$\frac{5}{5}$ m	$\frac{8}{1}$mm	
" 445	5.7	9m——300φ	2 m	8.$\frac{5}{5}$ m	$\frac{2}{3}$mm	
" 446	5.7	9m——300φ	2 m	8.$\frac{5}{5}$ m	3 mm	
№ 447	5.7	9m——300φ	2 m	8.$\frac{5}{5}$ m	$\frac{5}{2}$mm	
" 434	5.8	9m——300φ	2 m	8.$\frac{5}{5}$ m	6.mm	
" 433	5.8	9m——300φ	2 m	8.$\frac{5}{5}$ m	$\frac{3}{2}$mm	
" 432	5.8	9m——300φ	2 m	8.$\frac{5}{5}$ m	$\frac{7}{1}$mm	
" 431	5.7	9m——300φ	2 m	8.$\frac{5}{5}$ m	3.mm	
" 430	5.7	9m——300φ	2 m	8.$\frac{5}{5}$ m	$\frac{5}{2}$mm	
" 429	5.7	9m——300φ	2 m	8.$\frac{5}{5}$ m	3.mm	
" 428	5.7	9m——300φ	2 m	8.$\frac{5}{5}$ m	1.mm	
" 427	5.7	9m——300φ	2 m	8.$\frac{5}{5}$ m	$\frac{5}{3}$mm	
" 426	5.7	8m——300φ	2 m	7.$\frac{5}{5}$ m	$\frac{5}{1}$mm	
" 425	5.6	8m——300φ	2 m	7.$\frac{5}{5}$ m	3.mm	
" 424	5.6	8m——300φ	2 m	7.$\frac{5}{5}$ m	3.mm	

No. 448	5.8	9m——300φ	2 m	8.2 m	3.2 mm	
〃 449	5.7	9m——300φ	2 m	8.2 m	2.1 mm	
〃 450	5.7	9m——300φ	2 m	8.2 m	2.4 mm	
〃 451	5.7	9m——300φ	2 m	8.2 m	2.8 mm	
〃 452	5.7	9m——300φ	2 m	8.2 m	3.5 mm	
〃 453	5.8	9m——300φ	2 m	8.2 m	3.7 mm	
〃 454	5.7	9m——300φ	2 m	8.2 m	3.1 mm	
〃 455	5.7	9m——300φ	2 m	8.2 m	3.1 mm	
〃 456	5.7	9m——300φ	2 m	8.2 m	2.5 mm	
〃 457	5.7	9m——300φ	2 m	8.2 m	2.1 mm	
〃 458	5.8	9m——300φ	2 m	8.2 m	2.1 mm	
〃 459	5.7	9m——300φ	2 m	8.2 m	2.7 mm	
〃 460	5.7	9m——300φ	2 m	8.2 m	1.1 mm	
〃 461	5.7	9m——300φ	2 m	8.2 m	3.2 mm	
〃 462	5.7	12m——300φ	2 m	8.5 m	0	試験杭
〃 463	5.8	9m——300φ	2 m	8.2 m	2.1 mm	
〃 464	5.7	9m——300φ	2 m	8.2 m	2.3 mm	
〃 465	5.7	9m——300φ	2 m	8.2 m	2.4 mm	
〃 466	5.7	9m——300φ	2 m	8.2 m	3.3 mm	
〃 467	5.7	9m——300φ	2 m	8.2 m	1.1 mm	
〃 468	5.8	8m——300φ	2 m	8.2 m	5.1 mm	
〃 469	5.8	8m——300φ	2 m	8.2 m	3.5 mm	
〃 470	5.8	8m——300φ	2 m	8.2 m	5.5 mm	
〃 471	5.8	8m——300φ	2 m	8.2 m	3.5 mm	
No. 472	5.8	8m——300φ	2 m	8.2 m	1.3 mm	

No. 473	5、9	8m — 300φ	2 m	スラブ	5.0mm	
〃 474	5、8	8m — 300φ	2 m	スラブ	6.0mm	
〃 475	5、9	8m — 300φ	2 m	スラブ	2.3mm	
〃 476	5、8	8m — 300φ	2 m	スラブ	3.0mm	
〃 477	5、8	8m — 300φ	2 m	スラブ	4.2mm	
〃 478	5、8	8m — 300φ	2 m	スラブ	3.8mm	
〃 479	5、8	8m — 300φ	2 m	スラブ	2.0mm	
〃 480	5、8	8m — 300φ	2 m	スラブ	5.0mm	
〃 481	5、8	8m — 300φ	2 m	スラブ	2.5mm	
〃 482	5、8	8m — 300φ	2 m	スラブ	3.0mm	
〃 483	5、8	8m — 300φ	2 m	スラブ	3.8mm	
〃 484	5、8	8m — 300φ	2 m	スラブ	3.0mm	
〃 485	5、8	8m — 300φ	2 m	スラブ	2.8mm	
〃 486	5、8	8m — 300φ	2 m	スラブ	2.5mm	
〃 487	5、8	8m — 300φ	2 m	スラブ	3.0mm	
〃 488	5、8	8m — 300φ	2 m	スラブ	2.5mm	
〃 489	5、8	8m — 300φ	2 m	スラブ	2.0mm	
〃 490	5、8	8m — 300φ	2 m	スラブ	2.8mm	
〃 491	5、8	8m — 300φ	2 m	スラブ	5.0mm	
〃 492	5、8	8m — 300φ	2 m	スラブ	5.0mm	
〃 493	5、8	8m — 300φ	2 m	スラブ	3.2mm	
〃 494	5、8	8m — 300φ	2 m	スラブ	1.5mm	
〃 495	5、9	8m — 300φ	2 m	スラブ	3.2mm	
〃 496	5、9	8m — 300φ	2 m	スラブ	5.0mm	
No. 497	5、9	8m — 300φ	2 m	スラブ	2.5mm	

No	498	5.9	8m — 300φ	2	本	7.2 m	3.2 mm	
〃	499	5.9	8m — 300φ	2	本	7.2 m	4.5 mm	
〃	500	5.9	8m — 300φ	2	本	7.2 m	2.3 mm	試験杭
〃	501	5.9	8m — 300φ	2	本	7.2 m	3. mm	
〃	502	5.9	8m — 300φ	2	本	7.2 m	3.5 mm	
〃	503	5.9	8m — 300φ	2	本	7.2 m	3. mm	
〃	504	5.9	8m — 300φ	2	本	7.2 m	3.5 mm	
〃	505	5.9	8m — 300φ	2	本	7.2 m	3. mm	
〃	506	5.9	8m — 300φ	2	本	7.2 m	3. mm	
〃	507	5.9	8m — 300φ	2	本	7.2 m	4. mm	
〃	508	5.8	8m — 300φ	2	本	7.2 m	4. mm	
〃	509	5.8	8m — 300φ	2	本	7.2 m	2.3 mm	
〃	510	5.8	8m — 300φ	2	本	7.2 m	2.1 mm	
〃	511	5.8	8m — 300φ	2	本	7.2 m	2. mm	
〃	512	5.8	8m — 300φ	2	本	7.2 m	2.4 mm	
〃	513	5.8	8m — 300φ	2	本	7.2 m	4.6 mm	
〃	514	5.8	8m — 300φ	2	本	7.2 m	3. mm	
〃	515	5.8	8m — 300φ	2	本	7.2 m	2. mm	
〃	516	5.8	8m — 300φ	2	本	7.2 m	3. mm	
〃	517	5.8	8m — 300φ	2	本	7.2 m	2.5 mm	
〃	518	5.8	8m — 300φ	2	本	7.2 m	3.2 mm	
〃	519	5.8	8m — 300φ	2	本	7.2 m	5. mm	
〃	520	5.8	8m — 300φ	2	本	7.2 m	2. mm	
〃	521	5.8	8m — 300φ	2	本	7.2 m	2.5 mm	
No	522	5.8	8m — 300φ	2	本	7.2 m	2. mm	

11ヘ	523	5.8	8m — 300φ	2	本	7ヒ	4.8mm
〃	524	5.7	8m — 300φ	2	本	7ヒ	3.8mm
〃	525	5.7	8m — 25φ	2	本	7ヒ	2.7mm
〃	526	5.7	8m — 300φ	2	本	7ヒ	3.8mm
〃	527	5.8	8m — 300φ	2	本	7ヒ	5.8mm
11ヘ	528	5.8	8m — 300φ	2	本	7ヒ	4.8mm

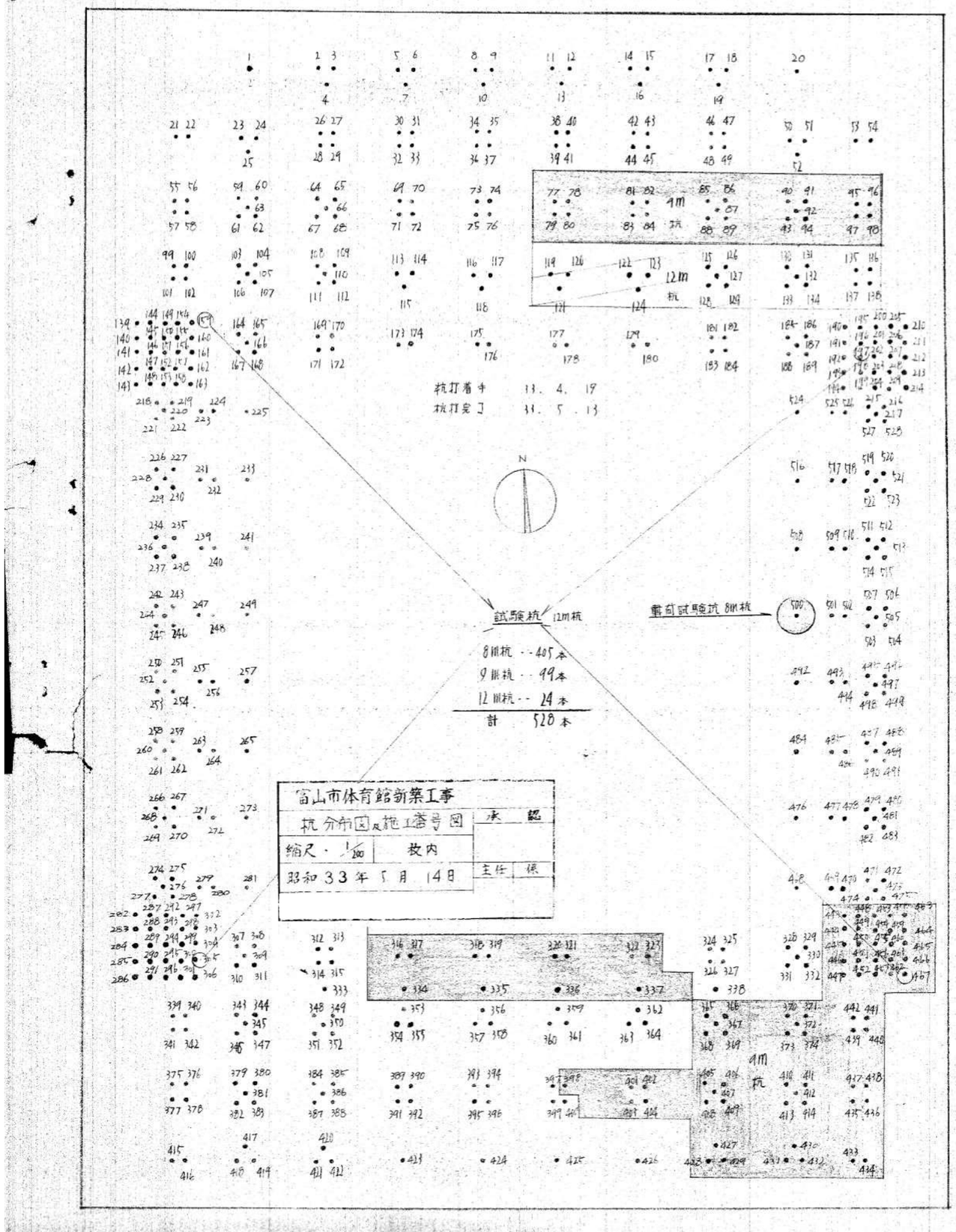
4m
12m
杭打着手 33. 4. 19
杭打完了 33. 5. 13
N
試験杭 12m杭
載荷試験杭 8m杭
8m杭 -- 405本
9m杭 -- 99本
12m杭 -- 14本
計 528本
富山市体育館新築工事
杭分布図及施工番号図
縮尺 1/200
改内
昭和33年5月14日
承認
主任
係
4m
杭

抗耐力載荷試験重量

縮尺・ 1/20

昭和33年 5月 26日

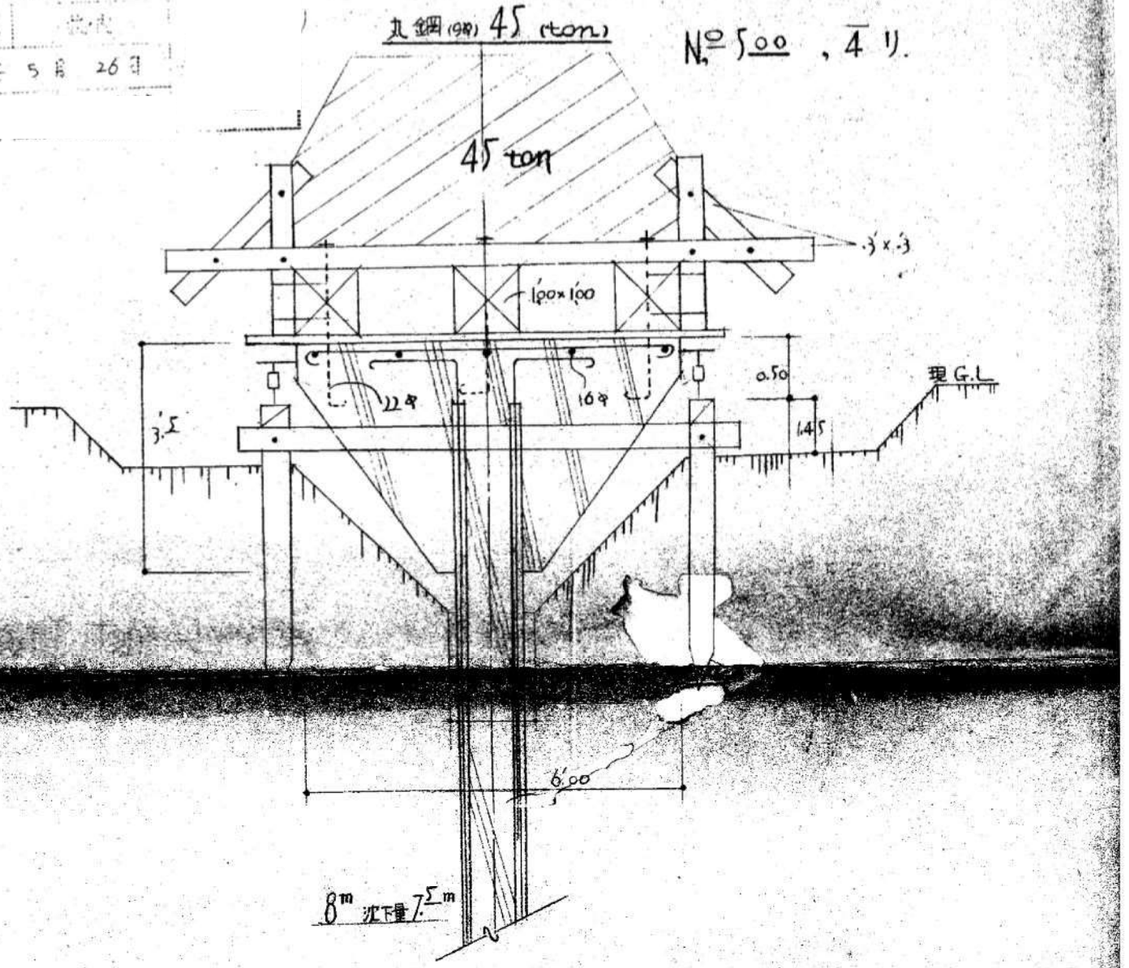

重量計算内訳

自重 5.t 内訳

端太 4'×30×30=0.012×6=0.072 t
10'×30×30=0.09×10=0.9 t
) 0.972 t

580 kg
5.5
1,300.—
3,098.5
4,984.—

構造金物

足 角 100×100×4.5 45枚 = 4.5 t

コンクリート 1.209 m³

小計 4.984 ton

1回	荷重	0.499 kg/m	× 6 m	× 1707 本 = 5 ton
2 〃	〃	0.499 〃	× 6 〃	× 3415 〃 = 10 〃
3 〃	〃	0.499 〃	× 6 〃	× 3415 〃 = 10 〃
4 〃	〃	0.499 〃	× 6 〃	× 3415 〃 = 10 〃
5 〃	〃	0.499 〃	× 6 〃	× 3415 〃 = 10 〃

合計 49.984 ton ≒ 50.000 ton

8ヶ枚

富山市体育館新築工事

33. 5. 25

杭耐力載荷試験記録

記

試験杭番号-------No 500

試験杭-----------コンクリート イワキポール

杭 長-----------8 M

貫入量-----------7.5 M

試験杭高---------GL-1.15 M

テースト方法-----下図の通り

最終沈下量-------4.5 MM

総計沈下量-------10 MM

月/日	時 間	南面(沈下量)	北面(沈下量)	平均値	差	備 考
5/23	13.45	0	0	0	0	自重5000kg荷重5000kg積込
〃	14.00	0	0	0	0	〃 終了
〃	14.30	0	0	0	0	
〃	15.00	0	0	0	0	
〃	15.30	0	0	0	0	
〃	16.00	0	0	0	0	
〃	16.30	0	0	0	0	0.1 ≧ 0.006
〃	17.00	0	0	0	0	
〃	17.30	0	0	0	0	
〃	18.00	0	0	0	0	
〃	18.30	0.008	0.004	0.006	0.006	10t荷重積込
〃	19.00	0.05	0.1	0.075	0.069	〃 終了 計 20t
〃	19.30	0.085	0.105	0.095	0.02	
〃	20.00	0.11	0.14	0.125	0.3	
〃	20.30	0.07	0.19	0.13	0.05	
〃	21.00	0.08	0.2	0.14	0.01	
〃	21.30	0.08	0.2	0.14	0	

〃	22.00	0.08	0.2	0.14	0	
〃	22.30	0.08	0.2	0.14	0	
〃	23.00	0.07	0.24	0.155	0.05	
〃	23.30	0.08	0.25	0.165	0.01	
5/24	0	0.08	0.27	0.17	0.05	
〃	0.30	0.08	0.34	0.21	0.04	
〃	1.00	0.08	0.38	0.23	0.02	
〃	1.30	0.1	0.4	0.25	0.02	
〃	2.00	0.11	0.43	0.27	0.02	
〃	2.30	0.14	0.44	0.29	0.02	
〃	3.00	0.15	0.46	0.305	0.15	
〃	3.30	0.16	0.48	0.32	0.15	
〃	4.00	0.17	0.49	0.33	0.01	
〃	4.30	0.2	0.52	0.36	0.03	
〃	5.00	0.22	0.56	0.39	0.03	
〃	5.30	0.23	0.67	0.45	0.06	
〃	6.00	0.28	0.75	0.515	0.065	
〃	6.30	0.33	0.8	0.565	0.05	
〃	7.00	0.37	0.82	0.595	0.03	
〃	7.30	0.39	0.85	0.62	0.03	
〃	8.00	0.41	0.87	0.64	0.02	
〃	8.30	0.43	0.88	0.655	0.015	
〃	9.00	0.47	0.88	0.675	0.02	0.1 ≧ 0.065
〃	9.30	0.49	0.88	0.685	0.01	10T荷重横込
〃	10.00	1.1	1.86	1.48	0.775	〃 終了 計 30T.
〃	10.30	1.14	1.88	1.51	0.03	
〃	11.00	1.28	1.83	1.55	0.04	
〃	11.30	1.29	1.86	1.57	0.02	
〃	12.00	1.28	1.90	1.59	0.02	
〃	12.30	1.28	1.90	1.59	0	0.1 ≧ 0.05
〃	13.00	1.275	1.907	1.591	0.01	10T荷重横込
〃	13.30	5.887	5.894	5.891	4.3	〃 終了 計 40T.
〃	14.00	5.94	5902	5.921	0.03	
〃	14.30	5.945	5.899	5922	0.01	
〃	15.00	5.93	5.954	5942	0.02	

〃	15.30	5.945	5.959	5.952	0.01	
〃	16.00	5.945	5.975	5.96	0.01	
〃	16.30	5.98	5.96	5.97	0.01	
〃	17.00	5.99	5.97	5.98	0.01	10T 荷重補込
〃	17.30	9.82	9.9	9.86	3.88	〃 終了　　計 50T
〃	18.00	9.87	9.93	9.9	0.04	
〃	18.30	9.98	9.9	9.94	0.02	
〃	19.00	9.97	9.95	9.96	0.02	0.1 ≧ 0.05
〃	19.30	9.97	10.01	9.99	0.01	
〃	20.00	9.97	10.01	10.00	0	
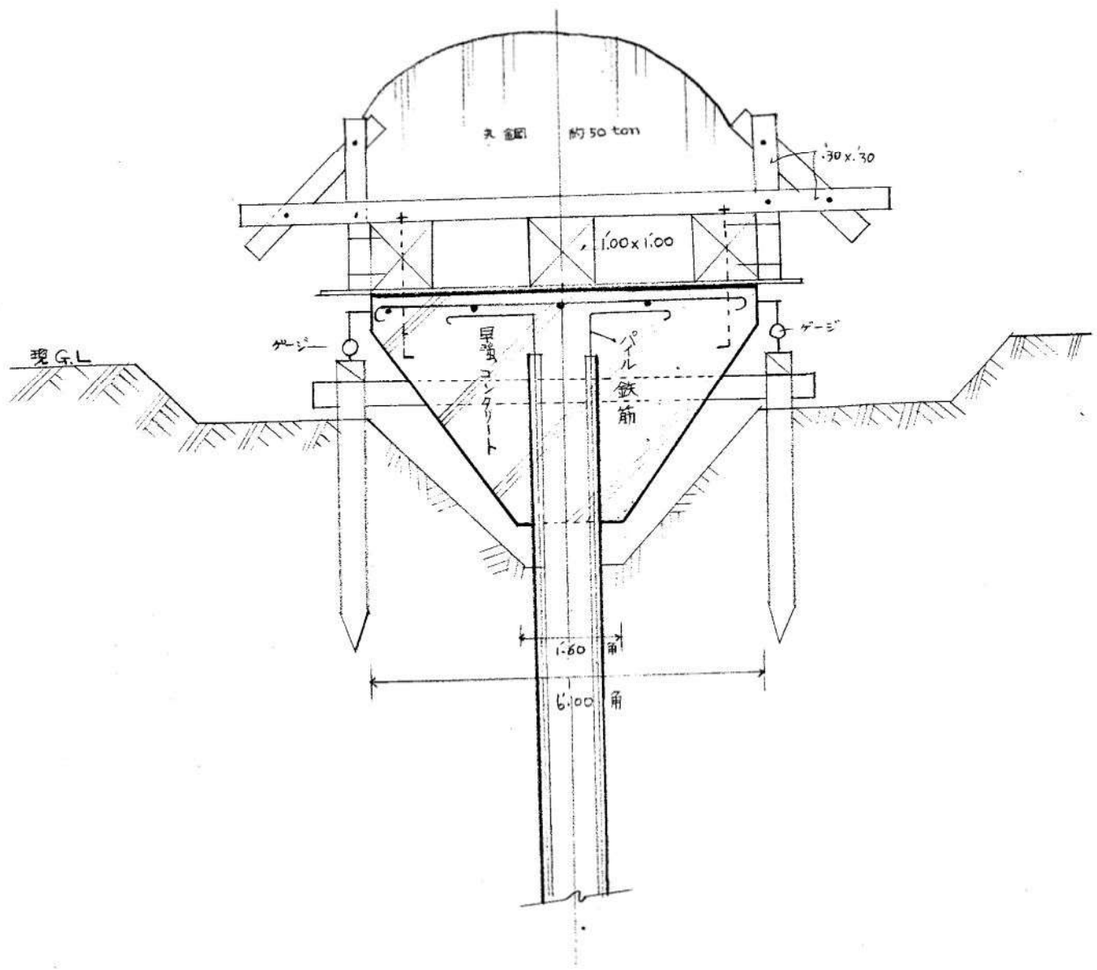
杭耐力試験載荷台見取図