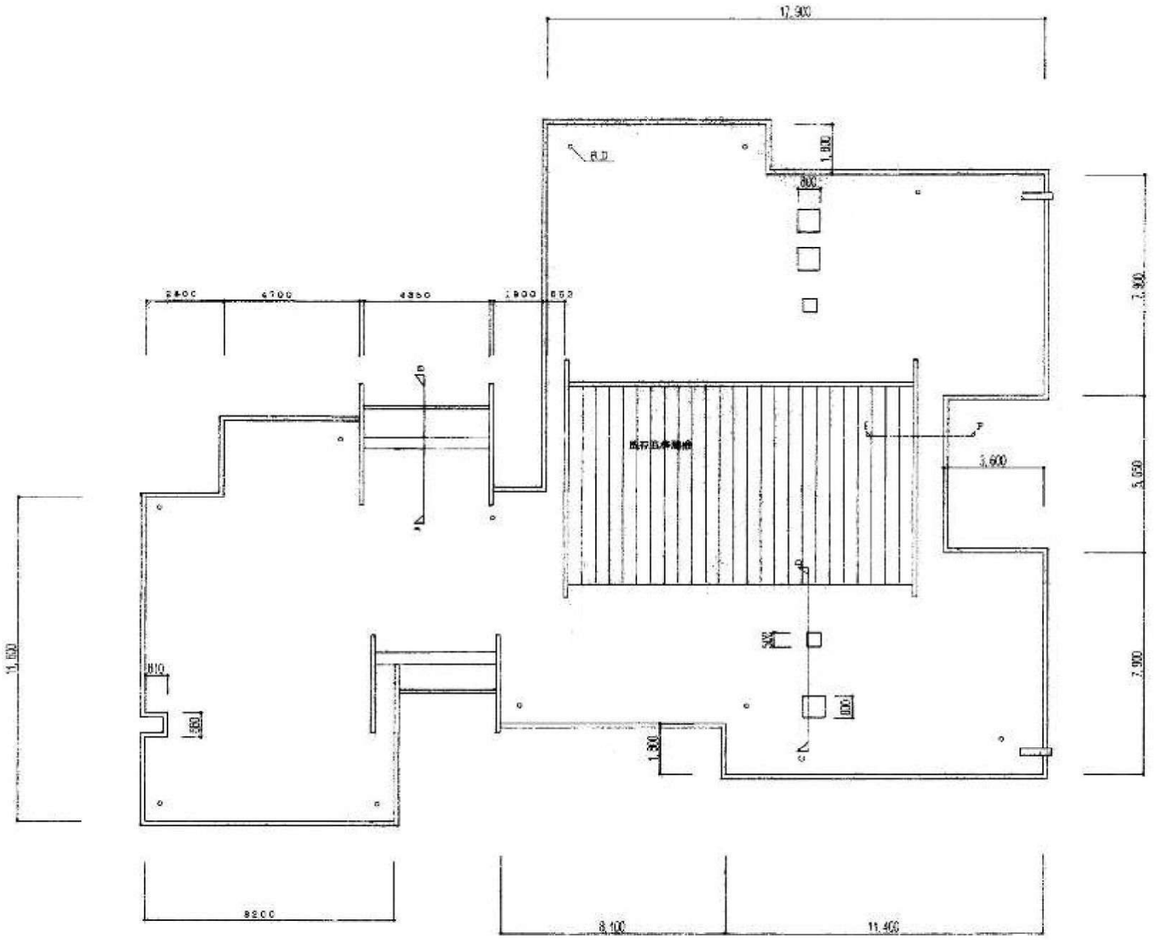

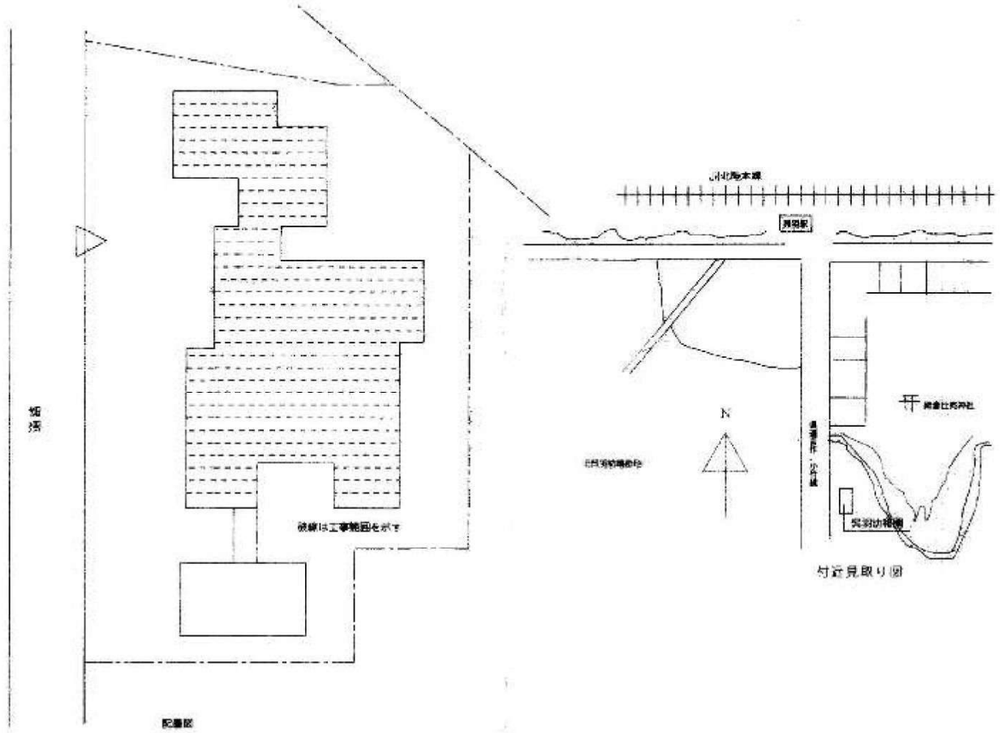

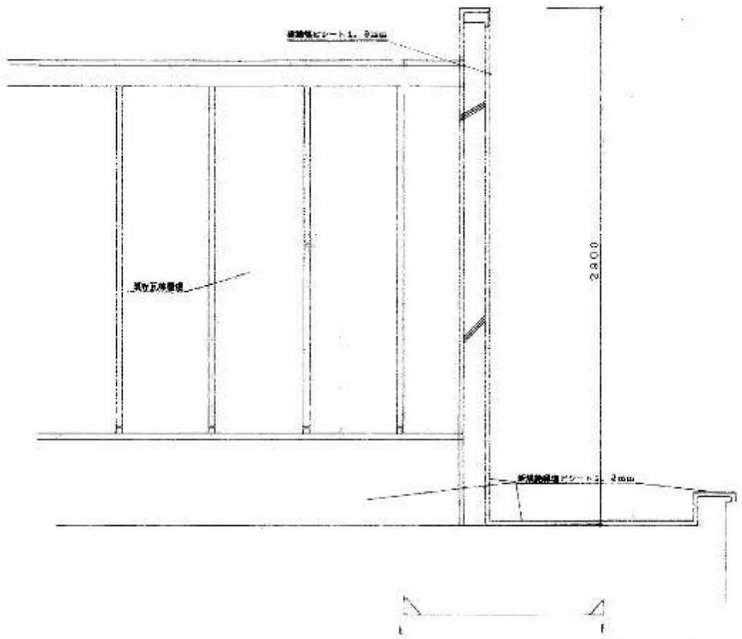

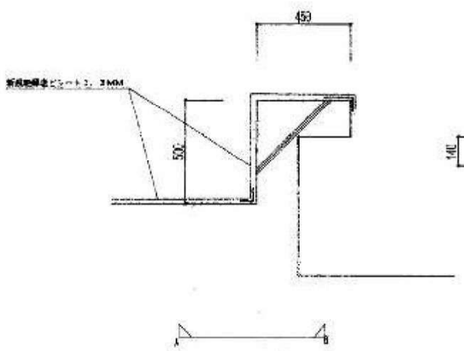

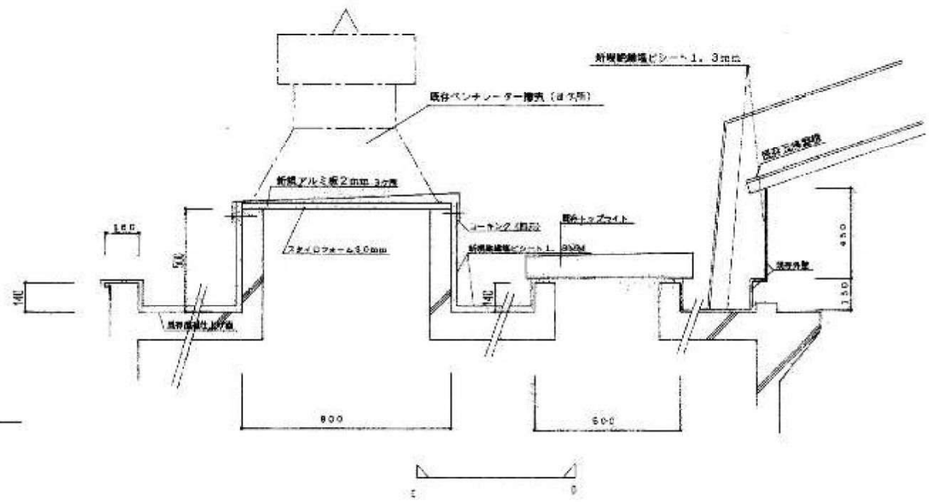

新断面図

工事名	呉羽幼稚園屋上防水改修工事設計図						
図面名	屋上伏図、断面図、配置図、付近見取図					縮尺	1/150 1/50
課長	[redacted]	課長補佐 [redacted]	係長 [redacted]	係員 [redacted]		年月	6・9
						枚数	
富山市教育委員会施設課							